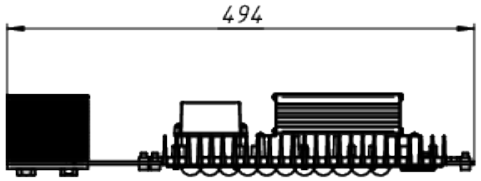

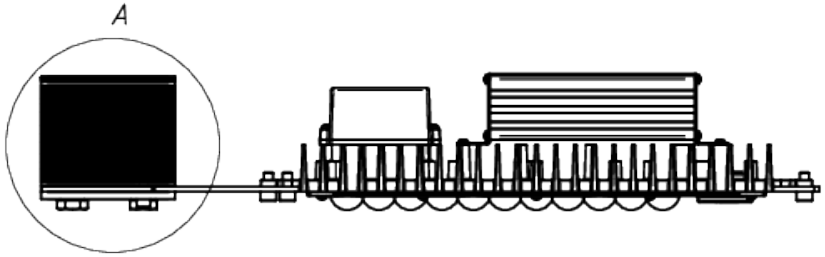

Вид – А

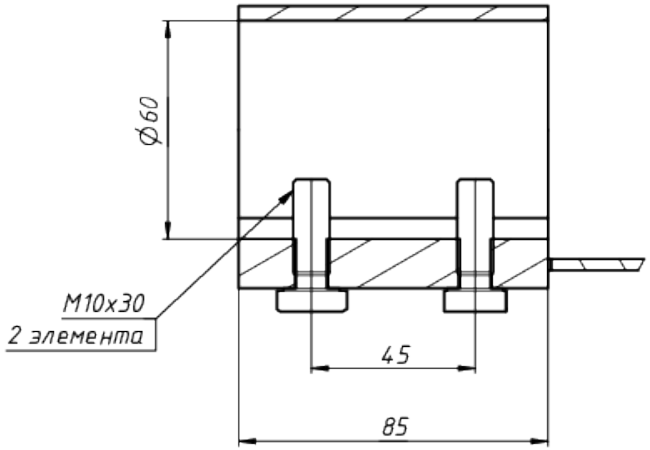

ЛАДЗАВОД СВЕТОТЕХНИКИ

*Документ сгенерирован автоматически. Дата генерации: 18-04-2024

Изм.	Лист	№ докум.	Подп.	Дата	LAD LED R500-1-M-6-55K 2Ex	Лист 1